Zubehör CONGENIAL | CONSMART

Bestellvorlage Haubenverlängerung Edelstahl (CONO660000)

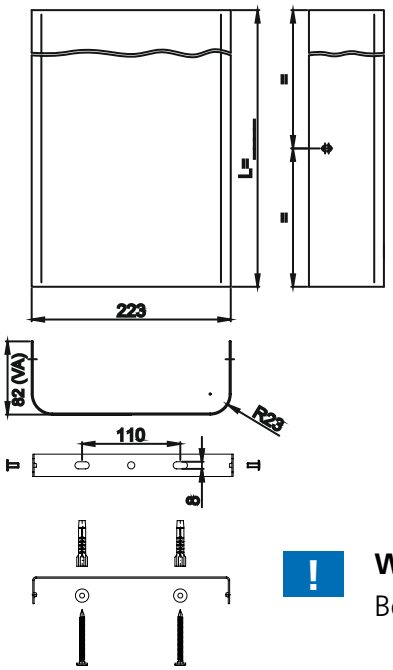

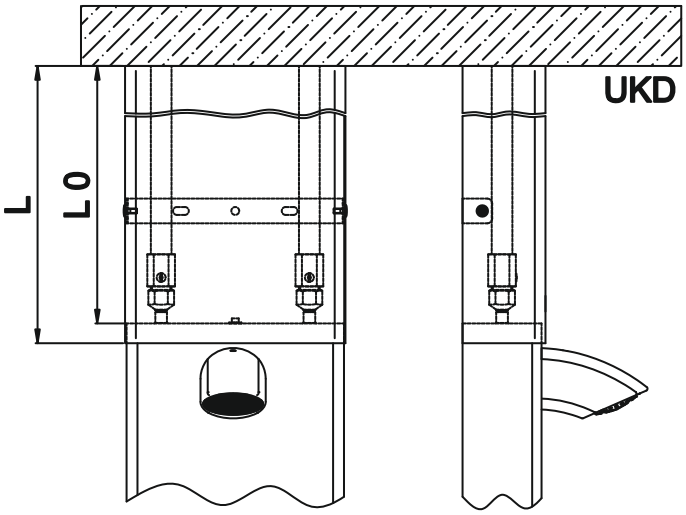

! **WICHTIG:**
Bei Bestellung bitte Maß „L0" angeben (L0 = lichte Weite).

Pos.	Stück	Länge (L0) in mm	Bemerkung / Raum

verantwortliche Unterschrift Kunde	Datum	bei Rückfragen Telefon