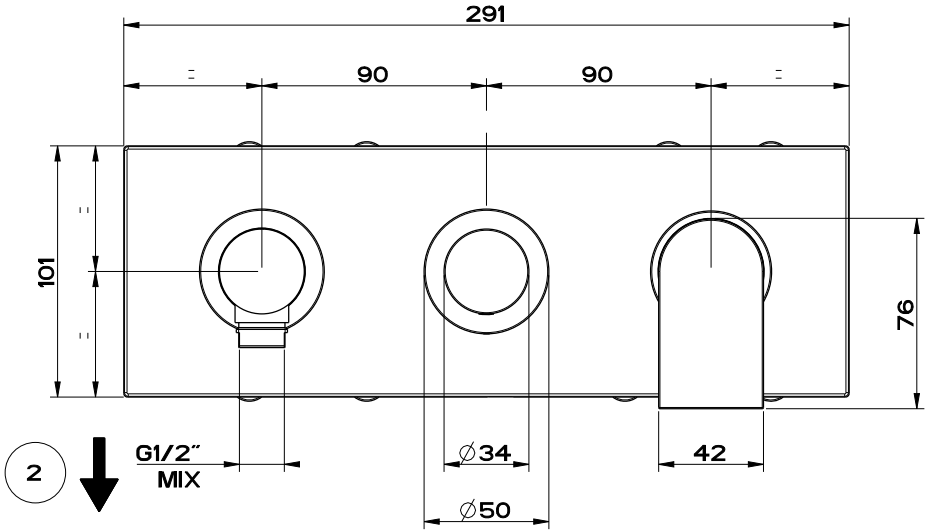

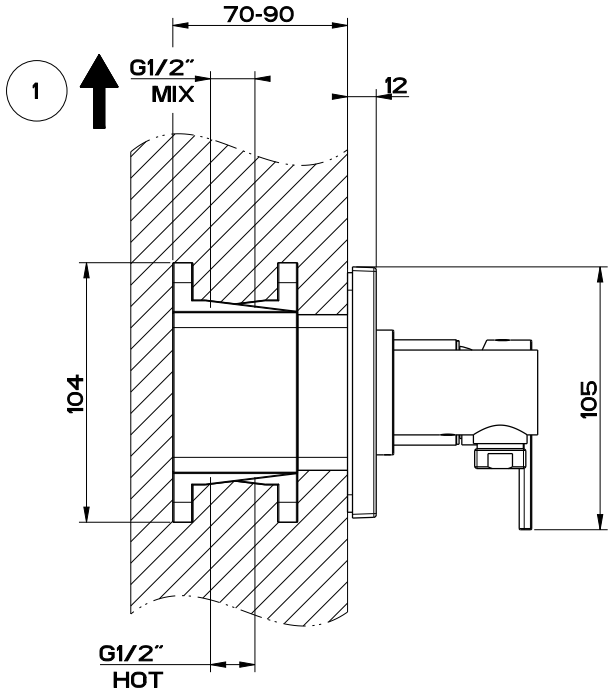

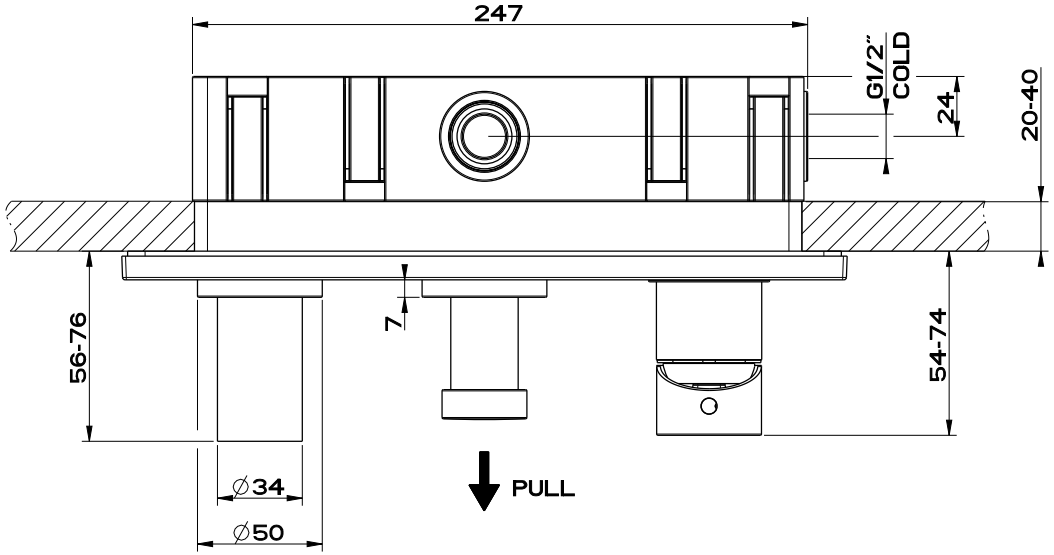

1 PRIMARY OUTLET

2 SECONDARY OUTLET

GESSI

Gessi S.p.A. Parco Gessi, 13037 Serravalle Sesia (Vercelli) Italy

Tel.0039 0163 454111 Fax.0039 0163 453150

www.gessi.com e-mail: gessi@gessi.it

novembre 2013 copyright © GESSI S.p.A.

VIA MANZONI 38439 + 44899

MIX INCASSO DOCCIA CON PRESA ACQUA E DEVIATORE A TIRARE

formato / size	Rev.	codice cliente / client code
A4	1	Standard

Il presente disegno a termine di legge non puo' essere reso pubblico o riprodotto senza l'autorizzazione scritta della GESSI S.p.A. - novembre 2013 copyright©GESSI S.p.A.