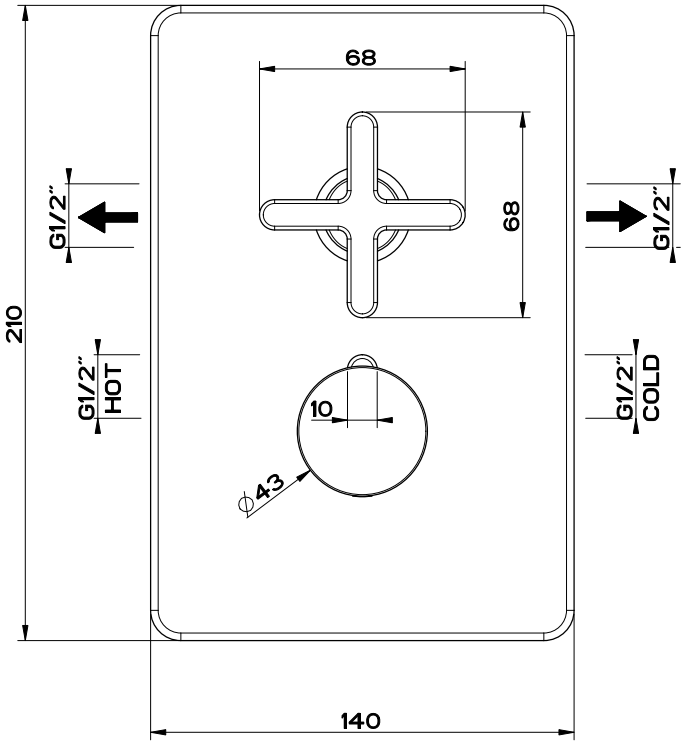

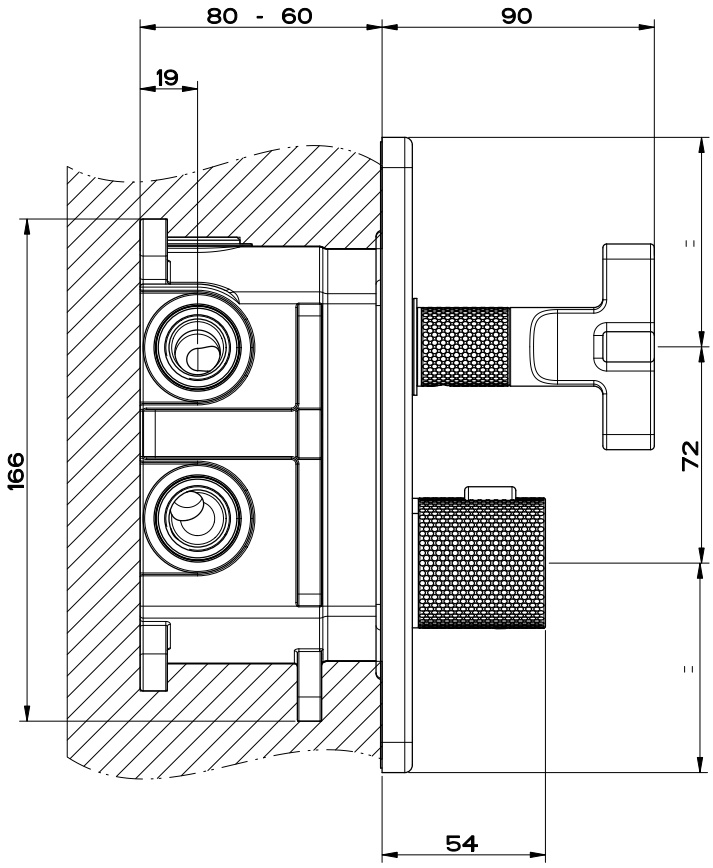

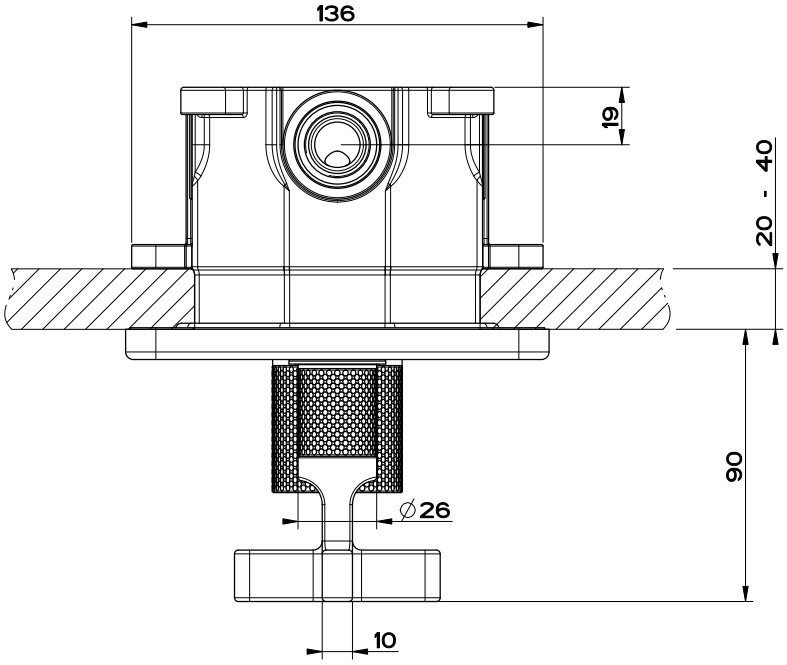

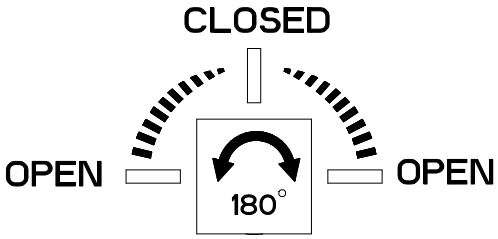

Gessi S.p.A. Parco Gessi, 13037 Serravalle Sesia (Vercelli) Italy
Tel.0039 0163 454111 Fax.0039 0163 453150
www.gessi.com e-mail: gessi@gessi.it giugno 2018 copyright © GESSI S.p.A.

INCISO 09269 + 58234

INCASSO TERMOSTATICO 2 VIE

formato / size	Rev.	codice cliente / client code
A4	0	

Il presente disegno a termine di legge non puo' essere reso pubblico o riprodotto senza l'autorizzazione scritta della GESSI S.p.A. - giugno 2018 copyright©GESSI S.p.A.