# 05170100 HANSAFILL - Wannen-Zu- und Ablaufgarnitur Einbauset Ausgelaufen

EAN: 4015474043077

static.hansa.com/05170100

- Zubehör
- Unterputz Einbaukörper
- Wannenrandmontage
- Chrom
- Kugelgelenk
- direkter Anschluss, Außengewinde

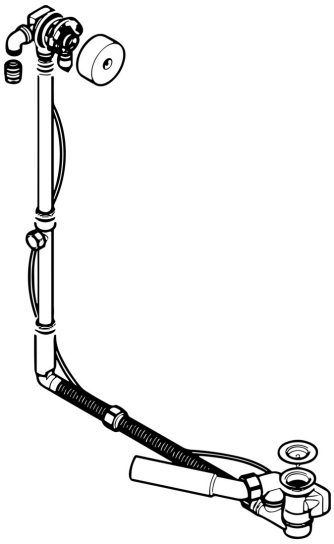

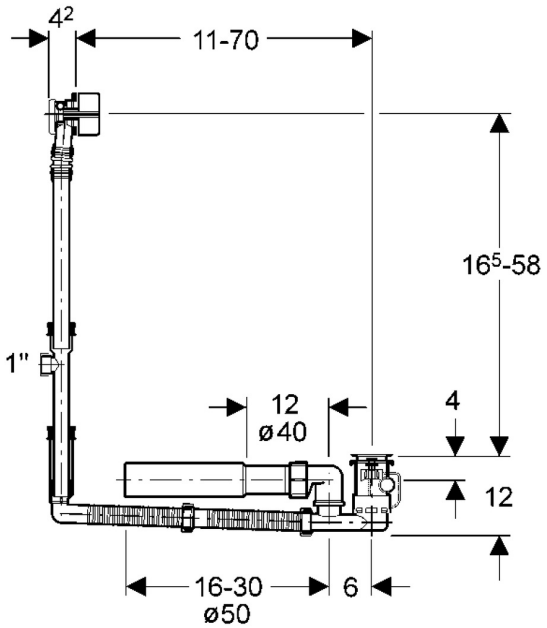


## Technische Daten

### Technische Eigenschaften

| | |
|---|---|
| Warmwasserversorgung | **max. +80°C** |
| Anschlussgröße | **G3/4** |

© 2026 Hansa Armaturen GmbH - www.hansa.com - 11.03.2026