44539583 HANSALIVING - Fertigmontageset für Wanne/Brause

EAN: 4057304007262

static.hansa.com/44539583

- Wanne & Dusche
- Thermostat, Fertigmontageset
- Wandmontage für Unterputz-Einbaukörper
- Chrom
- Temperatureinstellgriff, Durchflusseinstellgriff
- Drehumsteller, druckunabhängig, Integrierter Umsteller mit Absperrung
- Sicherheitssperre gegen Verbrühen bei 38°C
- Thermostatkartusche zur Temperaturreglung
- Rosette eckig, Funktionseinheit, Hülse
- Nachrüstbare Temperaturverriegelung bei 38 Grad

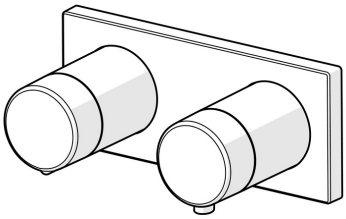

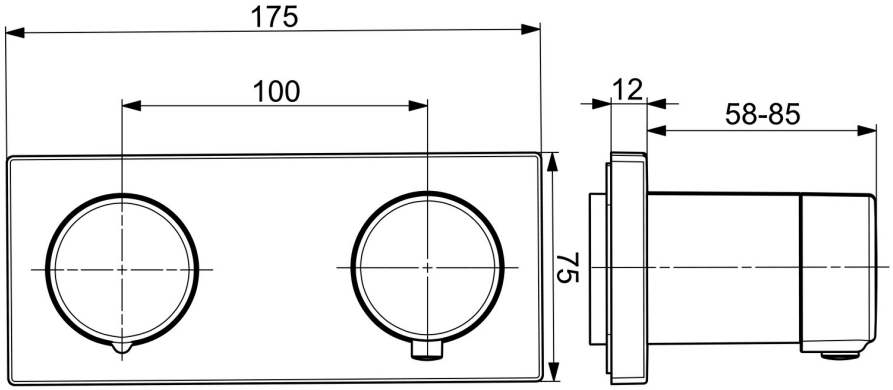

Technische Daten

Durchflusseigenschaften

Durchfluss bei 3 bar	**20.4 / 12.0 l/min**
Druckverlust bei einem Durchfluss von 0,2 l/s	**3 bar**
Druckverlust bei einem Durchfluss von 0,3 l/s	**3 bar**

Technische Eigenschaften

DN-Größe (Nennmaß)	**DN15**
Warmwasserversorgung	**max. +80°C**
Arbeitsdruck	**0.5-10 bar**
Werkstoff	**Messing**

Vorschriften

EN Standard	**EN 1111**
Geräuschklasse	**I (ISO 3822)**

Zulassungen und Deklarationen

Konformitätserklärung	**DoC**

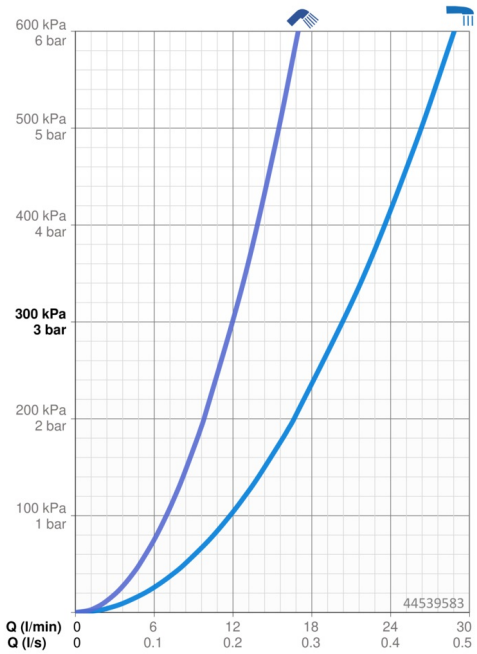

© 2026 Hansa Armaturen GmbH - www.hansa.com - 11.03.2026

Ersatzteile

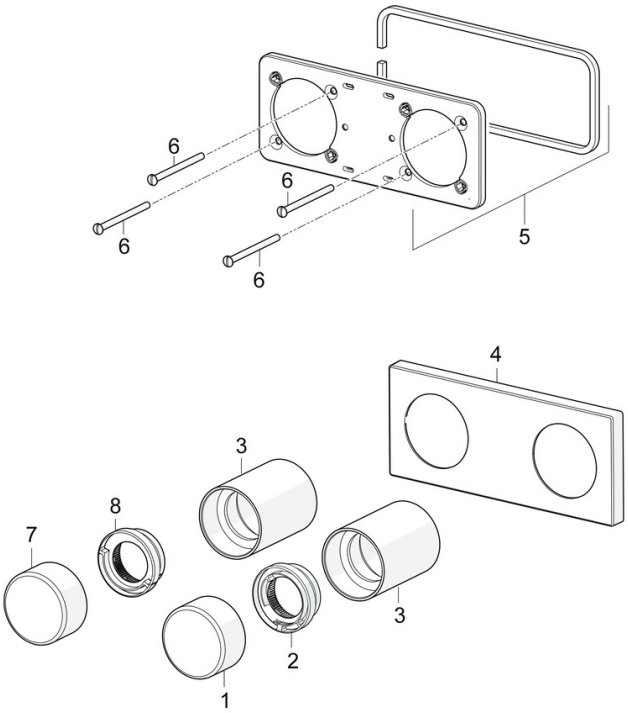

SP44529583

	Name	Art.-Nr.
01	Temperatur-Wählgriff	59914704
02	Temperaturanschlag	59914705
03	Abdeckhülse	59914671
04	Abdeckplatte Ausgelaufen	59914702
05	Halter für Abdeckplatte	59913697
06	Schraube, M4x55	59913698
07	Mengen-Einstell-Griff, (4453) Ausgelaufen	59914707
07	Mengen-Einstell-Griff, (4452) Ausgelaufen	59914706
08	Durchflussbegrenzer Ausgelaufen	59914708

© 2026 Hansa Armaturen GmbH - www.hansa.com - 11.03.2026