87849073 HANSASTELA - Fertigmontageset für Wanne/Brause

EAN: 4057304015250

static.hansa.com/87849073

Die perfekte Kombination aus Stil und Funktion. Dieses modern verchromte Fertigmontageset für Wanne und Brause ist für die Unterputzmontage konzipiert und verleiht Ihrem Bad einen Hauch von Eleganz. Dank des drehbaren Umstellers ist es einfach, zwischen Wannen- und Brausemodus zu wechseln. Der Innenkörper ist aus korrosionsbeständigem Messing gefertigt und garantiert Langlebigkeit und Haltbarkeit. Dieses Modell überzeugt durch hervorragende Qualität und großartige Flexibilität in Kombination mit verschiedenen Baddesigns.

- Wanne & Dusche
- Fertigmontageset, Einhebelmischer
- Wandmontage für Unterputz-Einbaukörper
- Chrom
- Einhandbedienhebel/Griff, Hebel mit W+K-Kennzeichnung
- Drehumsteller, druckunabhängig
- Temperaturbegrenzer
- ø 4.0 Steuerpatrone mit keramischen Dichtscheiben zur Wassermengen- und Temperatureinstellung
- Armaturenkörper aus entzinkungsbeständigem Messing (DZR)
- BLUECLICK: zur einfachen, schraubenlosen Rosettenbefestigung, BLUETUNE: Ausrichtung nach Einbau +/- 3,5°, Funktionseinheit, Befestigung der Funktionseinheit mit Schrauben, Hülse, Rosette eckig

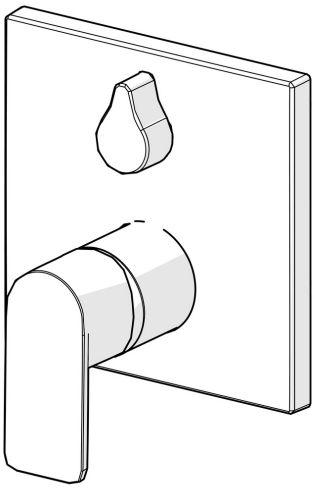

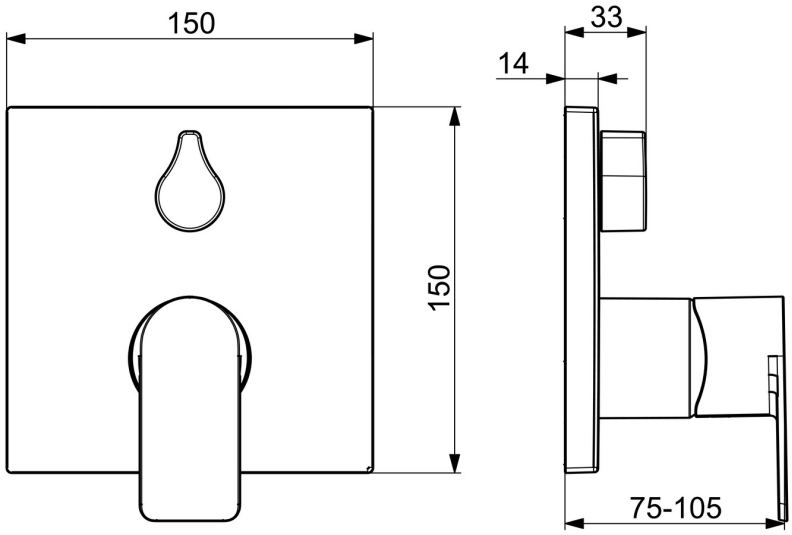

Technische Daten

Durchflusseigenschaften

Durchfluss bei 3 bar	**20.4 / 20.4 l/min**

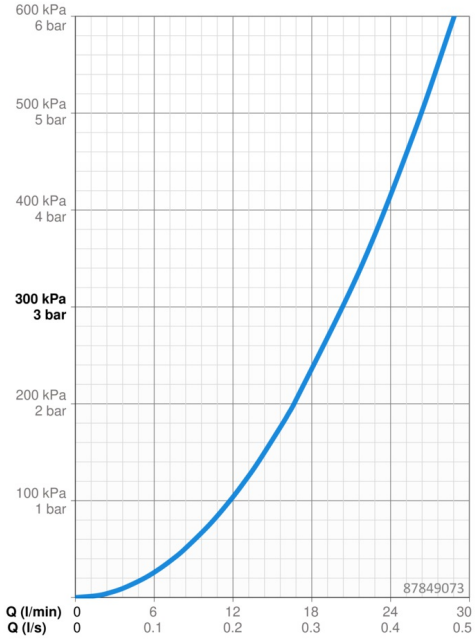

Technische Eigenschaften

Warmwasserversorgung	**max. +80°C**
Arbeitsdruck	**0.5-10 bar**
Anschlussgröße	**G1/2**
Werkstoff	**Messing**

Vorschriften

EN Standard	**EN 817**
Geräuschklasse	**I (ISO 3822)**

Zulassungen und Deklarationen

DVGW	**DW-6506CS0196**
ABP	**PA-IX 38593/IDC**
Konformitätserklärung	**DoC**
EPD	**S-P-07752**

Nachhaltigkeit

EPD module A1 (kg CO2 eq.)	**15,71**
EPD module A2 (kg CO2 eq.)	**0,50**
EPD module A3 (kg CO2 eq.)	**9,81**
EPD module A1-A3 (kg CO2 eq.)	**25,92**
EPD module A4 (kg CO2 eq.)	**0,43**
EPD module B7 (kg CO2 eq.)	**3937,20**
EPD module C2 (kg CO2 eq.)	**0,02**
EPD module C3 (kg CO2 eq.)	**0,03**
EPD module C4 (kg CO2 eq.)	**0,34**
EPD module D (kg CO2 eq.)	**-8,02**

Ersatzteile

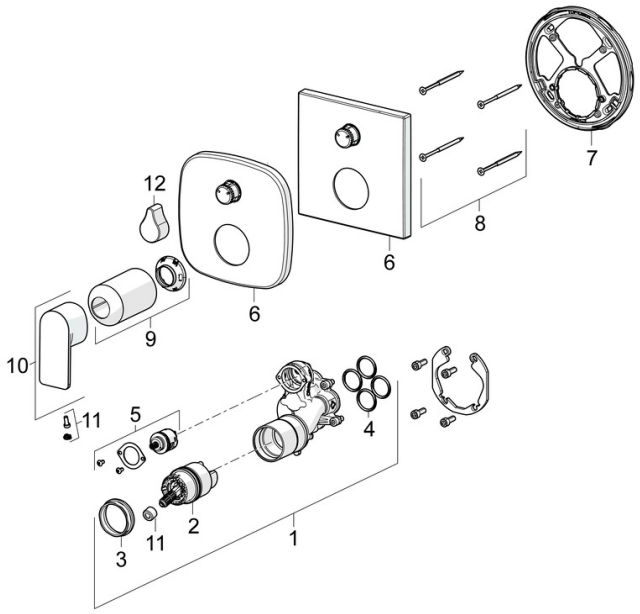

SP87849073

	Name	Art.-Nr.
01	Funktionseinheit	59914514
02	Kartusche, 4.0 Classic	59914129
03	Spann-Mutter, M42x1.5, SW 38	59914128
04	O-Ring, 23.47x2.62	59914304
05	Umstellung	59914183
06	Rosette	59914309
06	Abdeckplatte, 154x154 mm	59914575
07	Befestigungsteil	59914307
08	Schraube, M4.5x80	59912890
09	Abdeckhülse	59914572
10	Hebel	1009774V
11	Dekorkappe	59914573
12	Griff	59914576
N.I.	Umstellung, 120°	59914655

© 2026 Hansa Armaturen GmbH - www.hansa.com - 11.03.2026